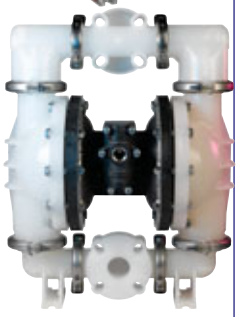

50 x 50

KUNSTSTOFF Abmessungen in Zoll und (mm).

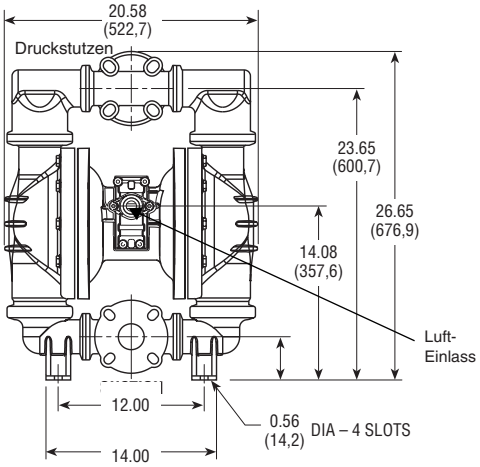

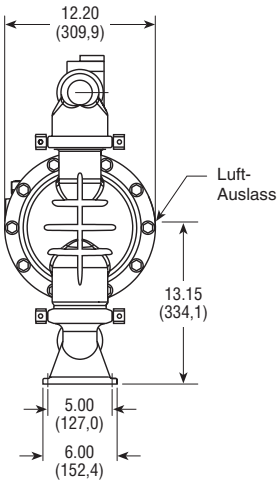

METALL Abmessungen in Zoll und (mm)

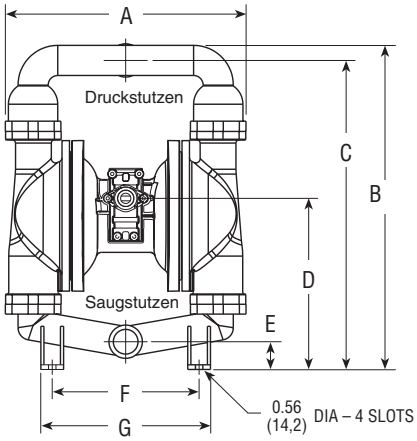

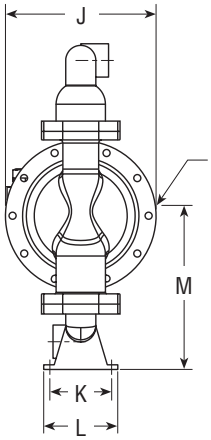

MODELL	Abmessungen Zoll / (mm)										
Größe (Ein/Aus)	A	B	C	D	E	F	G	J	K	L	M
2˝Aluminium NPT & BSP	19.50 (495,0)	26.26 (667,0)	25.04 (636,0)	13.86 (352,0)	2.25 (57,1)	10.06 (255,5)	12.00 (304,8)	12.20 (309,9)	5.00 (127,0)	6.00 (152,4)	12.90 (327,6)
2˝**Stainless Steel** NPT & BSP	19.50 (495,0)	24.62 (625,3)	23.00 (584,2)	15.05 (382,3)	3.50 (89,0)	12.00 (304,8)	13.85 (351,5)	12.20 (309,9)	5.00 (127,0)	6.00 (152,4)	14.10 (358,1)
Metall Flansch Optional 2˝Flansch	19.50 (495,0)	24.62 (625,3)	21.62 (549,2)	13.25 (336,6)	3.50 (89,0)	12.00 (304,8)	13.85 (351,5)	11.88 (301,8)	5.00 (127,0)	6.00 (152,4)	12.75 (324,0)

KUNSTSTOFFMODELLE:

MP-PPG-50x50 (PP/Geolast®) . . . . . 21,7 kg (48 lbs)
MP-PPT-50x50 (PP/PTFE) . . . . . 21,7 kg (48 lbs)
MP-PPS-50x50 (PP/Santoprene®) . . . . . 21,7 kg (48 lbs)
MP-PVT-50x50 (PVDF/PTFE) . . . . . 31,3 kg (69 lbs)
MP-PVS (PVDF/Santoprene®) . . . . . 31,3 kg (69 lbs)

METALLMODELLE:

MP-ALG-50x50 (Aluminum/Geolast®) . . . . . 27,7 kg (61 lbs)
MP-ALS-50x50 (Aluminum/Santoprene®) . . . . . 27,7 kg (61 lbs)
MP-ALT-50x50 (Aluminum/PTFE) . . . . . 27,7 kg (61 lbs)
MP-VAT-50x50 (Edelstahl 316 /PTFE) . . . . . .60 kg (133 lbs)
MP-VAG-50x50(Edelstahl 316 /Geolast®) . . . . . 60 kg (133 lbs)
MP-VAS-50x50(Edelstahl 316 /Santoprene®) . . . 60 kg (133 lbs)

SPEZIFIKATIONEN:

Förderstrom:
Einstellbar . . . . . 0 to 681 LPM (180 gal/min.)
Maximale Temperatur :
PVDF - Modelle . . . . . 93°C (200°F)
Andere Kunststoffmodelle . . . . . 66°C (150°F)
Metallmodelle. . . . . 93°C (200°F)
Maximaler Antriebsdruck :
Alle Modelle . . . . . 8,2 bar (120 psi)
Minimaler Antriebsdruck :
Alle Modelle . . . . . 1,3 bar (20 psi)
Ansaughöhe (trocken) :
Modelle mit PTFE Kugeln . . . . . .3 m (10 ft)
Andere Modelle. . . . . 4,5 m (15 ft)
Maximale Partikelgröße : . . . . . 6,4 mm (1/4")
Druckluftversorgung :
Einlass . . . . . 3/4" NPT/BSP IG
Auslass. . . . . 3/4" NPT/BSP IG
• Schalldämpfer inkl.
Druck- und Saugstutzen :
1. Kunststoffmodelle – ANSI / DIN Flansch 2" / DN50
• Gegenflansche mit Gewinde lieferbar
2. Metallmodelle – 2" IG

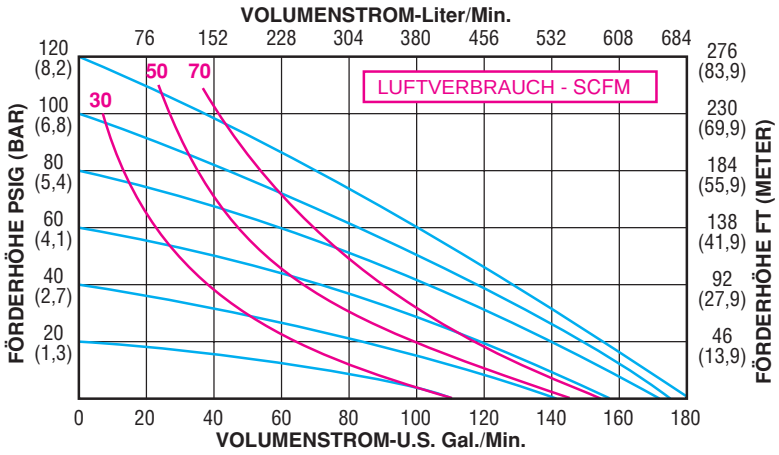

Technische Änderungen vorbehalten

VENTAIX GmbH Am Handwerkerzentrum 1 52156 Monschau
Tel.: +49 (0) 2472-8026021 Fax: +40 (0) 2472-8026022 e-mail: info@ventaix.de